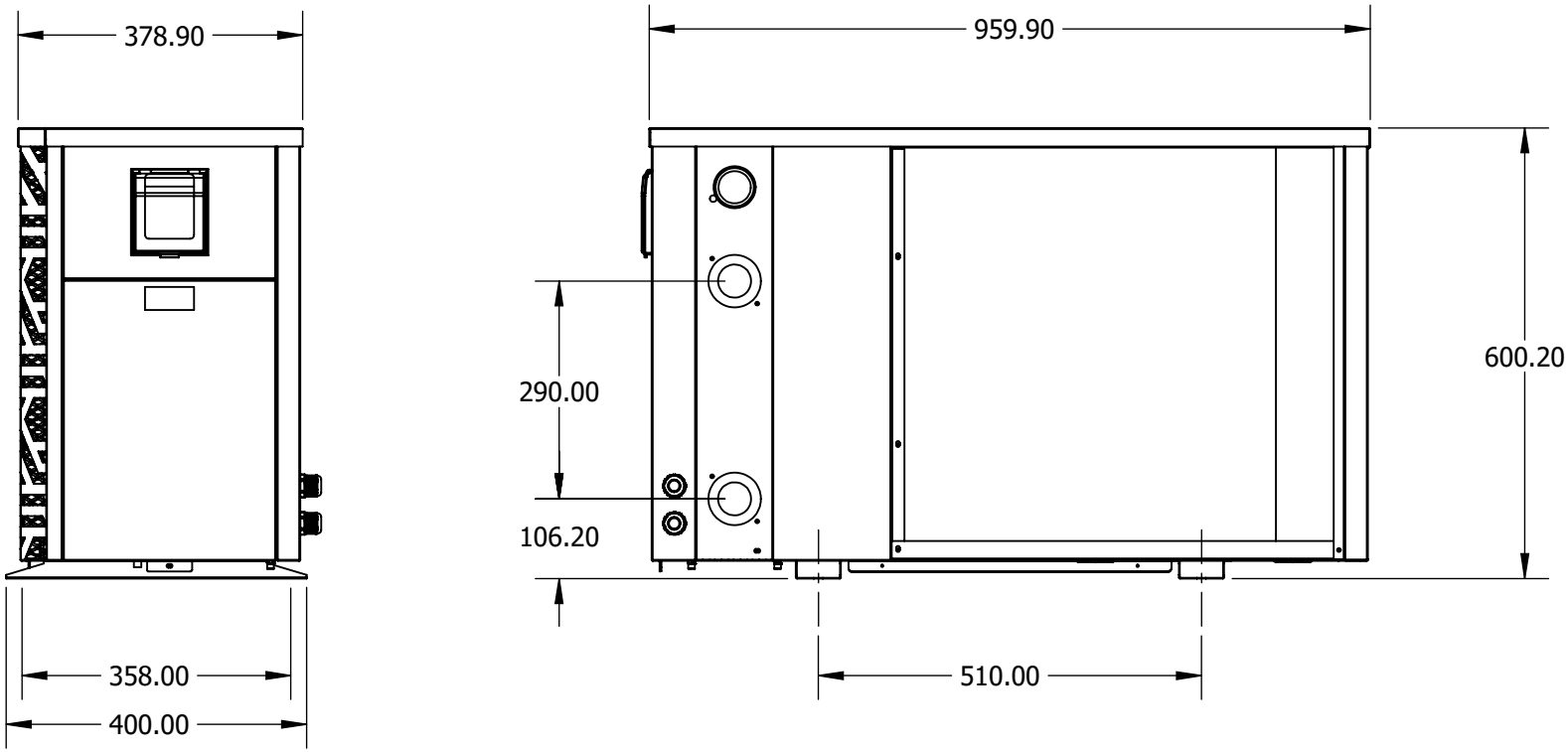
378.90
959.90
290.00
600.20
106.20
358.00
400.00
510.00